LECKANZEIGETECHNIK

für eine saubere und unbelastete Umwelt

Vakuum-Leckanzeiger für Behälter

VL .. | VL .. E | VL .. PM | VL .. PMMV

Varianten • Ausstattung • Zubehör

SCAN ME

shop.sgb.de
Alle Produkte jetzt im neuen B2B-Webshop

03_ SGB-Leckanzeiger
04_ Funktionsprinzip "Unterdruck"
05_ Ausstattung - der SGB-Standard beim Vakuum-Leckanzeiger VL ..
06_ Optionen und Zusatzfunktionen
07_ Welcher Vakuum-Leckanzeiger für welchen Behälter?

VAKUUM-LECKANZEIGER FÜR BEHÄLTER

08_ VL 34 Optionen
09_ VL 34 Leckanzeiger für Behälter mit Saugleitung und Hülle
14_ VL 230/VL 330 Leckanzeiger für Behälter mit Durchmesser 2 m/3m
17_ VL .. E Überwachung mit zusätzlicher Sonde
19_ VL 320-420 Leckanzeiger für Batterietanks der Fa. Cemo
20_ VL 255 PM Leckanzeiger für Flachbodentanks
22_ VL 255 PMMV Leckanzeiger mit Magnetventilen für Flachbodentanks
25_ VL 570 Leckanzeiger für Behälter
26_ VL 570 PMMV Leckanzeiger mit Magnetventilen für Behälter mit hohen inneren Überlagerungsdrücken

FERNÜBERWACHUNG LOD / SERVICES

28_ Fernüberwachung LOD
29_ Service (Individualisierte Typenschilder, Fachseminare)

Schnell gut informiert: Einfach mit der Kamera des Smartphones die praktischen QR-Codes einlesen und schon sind Sie in unserem Shop mit allen Produkten, optionaler Ausstattung, Zubehör, technischen Details und vielen weiteren hilfreichen Informationen. Testen Sie es doch gleich mal aus!

SCAN ME

Sicherheit in der Lecküberwachung doppelwandiger Behälter und Rohre

Höchste Sicherheit und Zuverlässigkeit im Umwelt- und Gewässerschutz bieten die Leckanzeiger aus dem Hause SGB. Mit ihnen werden doppelwandige Behälter und doppelwandige Rohrleitungen sowie einwandige Behälter mit Leckschutzauskleidung oder -ummantelung permanent und sicher auf ihre Dichtheit überwacht – und dies 24/7. Durch das pneumatische Funktionsprinzip der SGB-Leckanzeiger mit Überdruck bzw. Vakuum kann kein gelagertes oder gefördertes Gut in die Umwelt oder in das Grundwasser gelangen!

- SGB ist nach DIN EN ISO 9001 zertifiziert (seit 1999)
- SGB-Leckanzeiger erfüllen die hohen Ansprüche der EN 13160, Klasse I
- SGB-Leckanzeiger sind stück- und TÜV-geprüft

Know-how seit 1962

Über 430.000 eingesetzte SGB-Leckanzeiger sorgen weltweit für Sicherheit an Tanklagern, Raffinerien, Chemieanlagen, Tankstellen sowie heimischen Heizölverbraucheranlagen u.v.m. Über 55 Jahre Erfahrung mit Leckanzeigetechnik machen SGB-Leckanzeiger zu einem anerkannten Markenprodukt – und das im In- und Ausland.

Vakuum-Leckanzeiger VL

VL = **V**akuum-**L**eckanzeiger mit integrierter Unterdruckpumpe

Auf den folgenden Seiten stellen wir Ihnen unsere Vakuum-Leckanzeiger zur Lecküberwachung von Behältern (Heizöltanks, DIN-Behälter, Flachbodentanks ...) vor – mit ihren Ausstattungsmöglichkeiten, Zubehör und Services wie z.B. der Fernüberwachung LOD. Neben den aufgeführten Druckstufen realisieren wir gerne auch Ihre Sonderlösung. Sprechen Sie uns bitte an! Weitere Informationen zu unseren innovativen Produkten, Serviceleistungen und Fachschulungen finden Sie auf unseren Internetseiten unter **sgb.de** und in unserem B2B-Webshop unter **shop.sgb.de.**

Kontakt

Sie erreichen uns telefonisch unter Tel. **0271 48964-0** und per E-Mail an **sgb@sgb.de**.

shop.sgb.de
Der neue B2B-Webshop der SGB

Funktionsprinzip „Unterdruck“

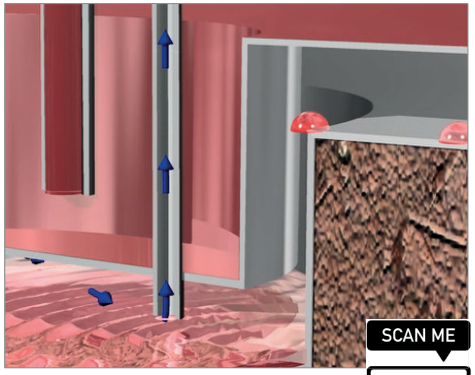

Bei den VL-Leckanzeigern wird ein Unterdruck im Überwachungsraum erzeugt und permanent aufrechterhalten. Im Leckfall einer der beiden Wandungen wird Luft (Luftleck) oder Lagergut bzw. Grundwasser (Flüssigkeitsleck) in den Überwachungsraum gesaugt. Aufgrund des Vakuums wird ein Austreten des Lagergutes in die Umwelt sicher verhindert!

SCAN ME

Geringe und unvermeidbare Undichtheiten werden durch die Unterdruckpumpe ausgeglichen. Relevante Undichtheiten werden aufgrund der begrenzten Pumpenförderleistung nicht ausgeglichen:

> Luftleck: Dringt mehr Luft in den Überwachungsraum ein, als die Pumpe evakuieren kann, fällt der Unterdruck im System. Bei Erreichen des Alarmunterdrucks werden der optische und akustische Alarm ausgelöst.

> Flüssigkeitsleck: Lagergut oder Grundwasser werden so lange angesaugt, bis das Medium den Flüssigkeitssensor/Flüssigkeitssperre erreicht. Der verbleibende Unterdruck saugt weiteres Medium in den Überwachungsraum. Dadurch fällt der Unterdruck weiter ab. Bei Erreichen des Alarmunterdruckes werden der optische und akustische Alarm ausgelöst und – je nach Geräteausführung – die Pumpe bzw. die Magnetventile geschlossen.

! Bei Vakuum-Leckanzeigern gelangen im Leckfall Lagergut und dessen Dämpfe in den Überwachungsraum, die Verbindungsleitungen oder in den Leckanzeiger. **Daher müssen alle verwendeten Bauteile chemisch ausreichend resistent gegenüber dem Lagergut und dessen Dämpfen sein!**

! Ex Die VL in diesem Prospekt sind nicht explosionsgeschützt ausgeführt. Jeglicher Einfluss potenziell explosiver Atmosphäre muss daher für das komplette System unter allen Betriebsbedingungen ausgeschlossen werden!

Ausstattung - der SGB-Standard

SGB-Vakuum-Leckanzeiger VL sind standardmäßig elektronisch ausgeführt und verfügen über eine integrierte Pumpe. Diese Unterdruckpumpe sorgt für die Aufrechterhaltung des Vakuums bzw. den voreingestellten Betriebsdruck. Dieser richtet sich nach mehreren Parametern wie Prüfdruck des Überwachungsraum, Behältergröße/-höhe, Bauart und Beschaffenheit des Tanks u.v.m.

Je nach Anforderung der Anlage sind die Vakuum-Leckanzeiger VL in verschiedenen Ausführungen erhätlich (siehe auch S. 6, Ausführungsvarianten).

Alle VL sind vollelektronisch. Zur Standardausstattung gehören:

- elektrischer Anschluss wahlweise oben oder unten
- langlebige LED
- langlebiger Piezo-Summer
- Dreiwegehähne mit Rastung in Saug- und Messleitung
- potentialfreie Kontakte für die Alarmweiterleitung
- integrierte Dichtheitsabfrage des Systems

+ Gehäusevarianten + Schutzkästen

- bedienerfreundliches Kunststoffgehäuse
- wetterfestes Edelstahlgehäuse (P) für die Installation im Freien (Edelstahl)
- preisgünstiger Schutzkasten ISO N 19 mit Hupe 90 dB für die Installation in feuchten Räumen
- wetterfester Kunststoffschutzkasten KS 1449 zur Montage im Freien

Optionen und Zusatzfunktionen

SCAN ME

8S Anschluss 1-8 Sonden

AZ Alarmstundenzähler

CV Rückschlagventil (check valve)

E Erweiterte Elektronik

FA Füllstandsanzeige

FC Trockenfilterkontrolle

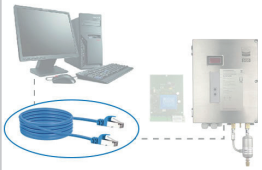
LE LOD Ethernet

LG LOD GSM-Modul

M Digitale Druckanzeige

N Nachspeisen erforderlich

P wettergeschütztes Gehäuse

S Serviceanzeige

Si Serviceindikation

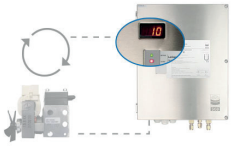
T Dichtheitsalarm

Die VL-Leckanzeiger sind mit nützlichen Zusatzfunktionen erhältlich. Verfügbarkeiten und Kombinationen sind geräteabhängig. Bitte wenden Sie sich an unser Verkaufsteam:
T 0271 48964-0
E sgb@sgb.de

SGB

Welcher Leckanzeiger für welchen Behälter?

VL 34
- einwandige Behälter mit Leckschutzauskleidung/-ummantelung und bis zum Tiefpunkt geführter Saugleitung (z.B. Heizöl- und Dieseltanks)
- andere Behälter mit einer Saugleitung zum Tiefpunkt des Überwachungsraums
- Behälter nach DIN 6608, 6616, 6625
- stehende Behälter nach DIN 6618/2

VL 230
VL 330
- doppelwandige Behälter aus Stahl oder Kunststoff z.B. nach DIN 6608/2, 6616/2, 6625/2

VL .. E
- mit zusätzlicher Leckagesonde für die Überwachung von Domschächten oder Auffangwannen

VL 255 PM
VL 255 PMMV
- Flachbodentanks

VL 320-420
- Batterietanks der Fa. Cemo

VL 570
- doppelwandige liegende zylindrische Behälter, Wannen etc.

VL 570 PMMV
- liegend zylindrische doppelwandige Behälter z.B. nach DIN 6608, 6616, 6617, EN 12285; stehende Behälter z.B. nach 6618; einwandige Behälter mit Leckschutzauskleidung; andere geeignete Behälter - auch mit bis zu 25 bar innerem Überdruck

NEU:
shop.sgb.de
Der B2B-Webshop der SGB

VL 34 - praktische Optionen und Zusatzfunktionen

SCAN ME

Serviceanzeige S

Die integrierte Serviceanzeige meldet jährlich die vorgeschriebene Funktionsprüfung für den Leckanzeiger (es blinkt die gelbe LED). Im Rahmen dieser Prüfung wird der Zähler der Serviceanzeige durch den sachkundigen Mitarbeiter des Fachbetriebs zurückgesetzt. Nach Ablauf von 12 Monaten wird erneut der fällige Service durch die gelbe LED angezeigt.

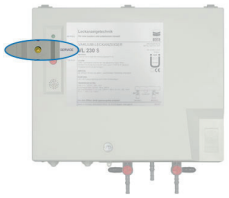

Einstellbare Serviceindikation Si

Bei der Inbetriebnahme des Leckanzeigers ist der Zeitpunkt für die vorgeschriebene Funktionsprüfung innerhalb des festgelegten Wartungsintervalls frei wählbar. Einstellbar sind Zeitintervalle von 1 bis zu 63 Monaten. Die Serviceanzeige (gelbe LED ganz unten) meldet visuell die anstehende Funktionsprüfung für das Leckanzeigegerät.

NEU

Füllstandsanzeige FA7

Die im Leckanzeiger integrierte elektronische Füllstandsanzeige ermittelt auf Knopfdruck einfach und bequem den Füllstand im angeschlossenen Behälter (Diesel- oder Heizöltank). Der Inhalt wird automatisch abwechselnd sowohl in Litern, in Prozent sowie in Zentimetern angezeigt. Die Werte erscheinen im neuen, 5-stelligen Display.

Service: Kunden-Typenschild

Gerne fertigen wir für Sie bzw. Ihre Kunden individualisierte Typenschilder. Dabei können sowohl das Logo des Kunden als auch die Anschrift aufgenommen werden.

VL 34

SCAN ME

Für einwandige Behälter mit Leckschutzauskleidung und andere Behälter mit Saugleitung zum Tiefpunkt des Überwachungsraums. Nicht explosionsgeschützte Ausführung!

VL 34 im Kunststoffgehäuse (oben) und im hochwertigen wetterfesten Edelstahlgehäuse (unten)

Typ mit Alarmunterdruck (mbar):
VL 34

Betriebsunterdruck:
ca. < -120 mbar

Überwachbare Behälter:
- einwandige Behälter mit Leckschutzauskleidung, z. B. DIN 6608, 6616, 6625
- stehende Behälter nach DIN 6618/2

Lagergüter:
wassergefährdende Flüssigkeiten mit einem Flammpunkt > 55° C, z. B. Heizöl, Diesel

Ausführungen VL 34:
VL 34 S - mit Serviceanzeige
VL 34 Si - mit Serviceindikation
VL 34 FA - mit Füllstandsanzeige
VL 34 FAS - mit Füllstands- und Serviceanzeige

NEU Ab sofort mit technisch verbesserter Füllstandsanzeige FA7

Typ	Standard	Serviceanzeige fix (S) / variabel (Si)	Füllstandsanzeige (FA)
VL 34	✓		
VL 34 S/Si	✓	✓	
VL 34 FA	✓		✓
VL 34 FA S	✓	✓	✓

Alle Ausführungen jetzt online: **shop.sgb.de**

Leckanzeiger VL 34 ..

Art.-Nr.	Bezeichnung	Euro	Menge
080034-00	Leckanzeiger VL 34, 230VAC, Kst-Geh, S4+S6		
104850	Aufpreis Service-Anzeige, Ausführung S		1 Stck
104852	Aufpreis Service-Indikation, Ausführung Si (1-63 Monate)		1 Stck
104865	Aufpreis digitale Druckanzeige, VL 34		1 Stck
104000-00	Leckanzeiger VL 34 P, 230VAC, VA-Geh, S4+S6		1 Stck

Schutzkästen

Art.-Nr.	Bezeichnung	Euro	Menge
220505	Schutzkasten ISO N19, mit Hupe 90dB 340x340x180 mm, LAZ-Einbau vorb. VL 34		1 Stck
220520	Schutzkasten KS 1448, 400x400x200mm, LAZ-Einbau vorbereitet		1 Stck

Kabelverlängerung

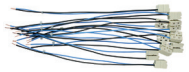

Art.-Nr.	Bezeichnung	Euro	Menge
385385	Kabel-Verlängerung für Gerätetausch VL-N/H.. nach VL.., 10 Stück als VPE		1 Stck

Messschlauch

Art.-Nr.	Bezeichnung	Euro	Menge
110730	Messschlauch (ölfest), 3 m, mit Behälteranschlussverschraubung		1 Stck

Artikelübersicht VL 34
mit PVC-Schlauch als Verbindungsleitung

Kondensatgefäße

Art.-Nr.	Bezeichnung	Euro	Menge
310020	Kondensatgefäß 3-fach, je 30ml, PVC-Schlauch 8/4x2mm oder 10/6x2mm		1 Stck
310030	Kondensatgefäß, S4, 1 Liter, MS/MAK, Ablassschraube		1 Stck
310032	Kondensatgefäß, S4, 1 Liter, MS/MAK, Ablasshahn, PVC-Schlauch 8/4x2mm		1 Stck

PVC-Schlauch

Art-Nr.	Bezeichnung	Euro	Menge
260101	PVC-Schlauch, rot, 8/4x2mm, 100-m-Rolle		1 Rolle
260103	PVC-Schlauch, grün, 8/4x2mm, 100-m-Rolle		1 Rolle
260105	PVC-Schlauch, klar, 8/4x2mm, 100-m-Rolle		1 Rolle
260111	PVC-Schlauch, rot, 10/6x2mm, 100-m-Rolle		1 Rolle
260113	PVC-Schlauch, grün, 10/6x2mm, 100-m-Rolle		1 Rolle
260115	PVC-Schlauch, klar, 10/6x2mm, 100-m-Rolle		1 Rolle

Wir beraten wir Sie gerne bei der Auswahl des richtigen Leckanzeigers – rufen Sie uns einfach an:
0271 48964-0

Oder besuchen Sie uns jederzeit in unserem neuen B2B-Webshop auf:
shop.sgb.de

Installationsschemata VL 34

Mit dem VL 34 können ober- (Skizzen oben) wie unterirdische Behälter (Skizze unten) überwacht werden

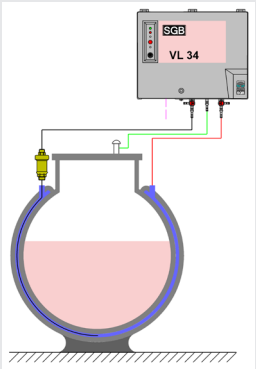

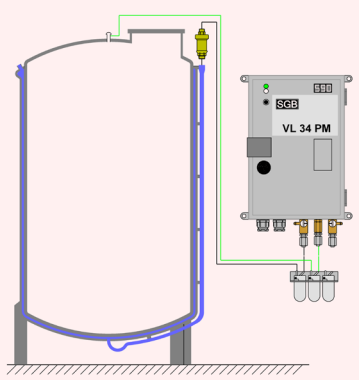

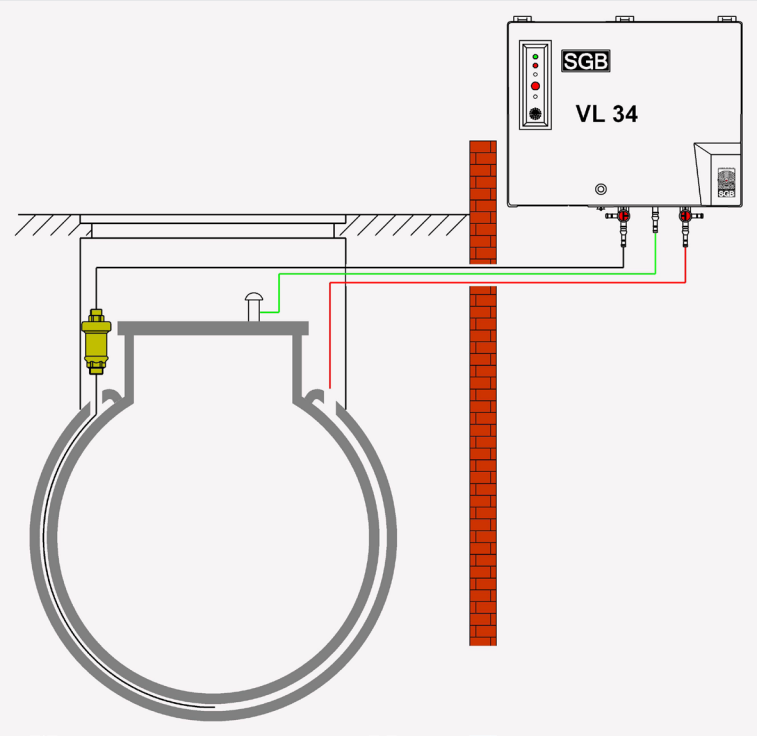

Installationsschemata VL 230/VL 330

Mit dem VL 230/330 können ober- (Skizzen oben) wie unterirdische Behälter (Skizze unten) überwacht werden

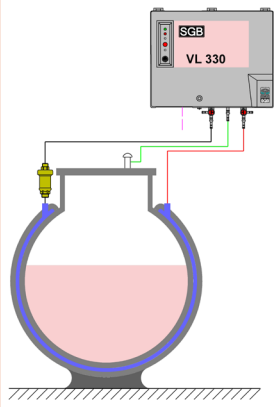

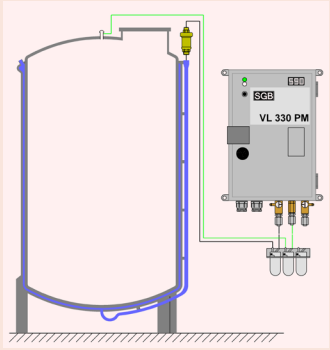

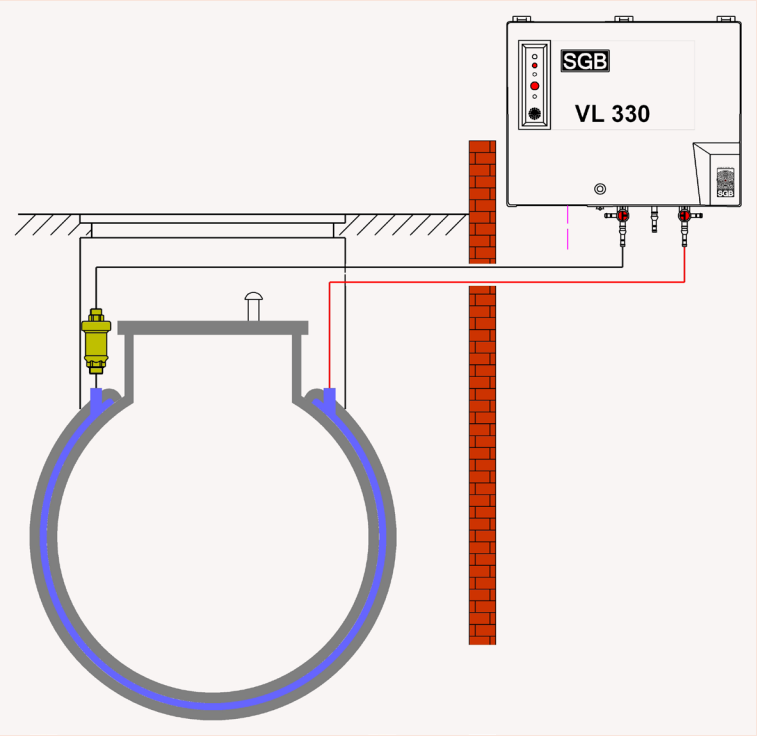

VL 230 und VL 330

SCAN ME

Für die Überwachung von doppelwandigen Behältern aus Stahl oder Kunststoff.

VL 330 im Kunststoffgehäuse (oben) und im hochwertigen wetterfesten Edelstahlgehäuse (unten)

Typen mit Alarmunterdruck (mbar):
VL 230, VL 330

Betriebsunterdruck:
VL 230: < -360 mbar, VL 330: < -450 mbar

Überwachbare Behälter:
- doppelwandige nach EN 12285 bzw. DIN 6608, 6616, 6618, 6619 u.v.m.
- einwandige nach EN 12285 bzw. DIN 6608, 6616, 6619 und 6625 u.a. mit einer LAK
- stehende Behälter nach DIN 6618/2
- doppelw. Wannen und Flächenabdichtungen

Lagergüter:
wassergefährdende Flüssigkeiten mit einem Flammpunkt > 55 °C, z. B. Heizöl, Diesel, Motorenöle, Säuren, Laugen und andere, sofern die Beständigkeit des Leckanzeigers gegenüber dem Lagergut gegeben ist

Ausführungen VL ..:
PP - Polypropylen (Ausführung für eine höhere Chemikalienbeständigkeit)
S - mit Serviceanzeige
Si - mit Serviceindikation
FA - mit Füllstandsanzeige FA7
FAS - mit Füllstands- und Serviceanzeige

Typ VL ..	Standard	Serviceanzeige fix (S) / variabel (Si)	Füllstandsanzeige (FA)
230/330	✓		
230/330 S/Si	✓	✓	
230/330 FA	✓		✓
230/330 FA S	✓	✓	✓

Artikelübersicht VL 230/VL330

Leckanzeiger VL 230

Art.-Nr.	Bezeichnung	Euro	Menge
080230-00	Leckanzeiger VL 230, 230VAC, Kst-Geh, S4+S6		1 Stck
080230W00	Leckanzeiger VL 230 S, 230VAC, Kst-Geh, S4+S6		1 Stck
080232-00	Leckanzeiger VL 230, 24VDC, Kst-Geh, S4+S6		1 Stck
080232M00	Leckanzeiger VL 230 M, 24VDC, Kst-Geh, S4+S6		1 Stck
080230-07	Leckanzeiger VL 230, 230VAC, Kst-Geh, QV8/6		1 Stck
080230-04	Leckanzeiger VL 230, 230VAC, Kst-Geh, KV8/6		1 Stck
080230-06	Leckanzeiger VL 230, PP-V, 230VAC, Kst-Geh, VA-KV8/6		1 Stck
080230-19	Leckanzeiger VL 230, PP-V, 230VAC, Kst-Geh, PP8/6		1 Stck
080230-20	Leckanzeiger VL 230, PP-V, 230VAC, Kst-Geh, S6		1 Stck

Leckanzeiger VL 330

Art.-Nr.	Bezeichnung	Euro	Menge
080330-00	Leckanzeiger VL 330, 230VAC, Kst-Geh, S4+S6		1 Stck
104010-00	Leckanzeiger VL 330 P, 230VAC, VA-Geh, S4+S6		1 Stck
080330-07	Leckanzeiger VL 330, 230VAC, Kst-Geh, QV8/6		1 Stck
080330-78	Leckanzeiger VL 330, 100-240VAC, Kst Geh, QV8/6		1 Stck
080330-04	Leckanzeiger VL 330, 230VAC, Kst-Geh, KV8/6		1 Stck
104010-04	Leckanzeiger VL 330 P, 230VAC, VA-Geh, KV8/6		1 Stck
088331M06	Leckanzeiger VL 330 PM, VA-V, 100-240VAC, VA-Geh, VA-KV8/6		1 Stck
080330-20	Leckanzeiger VL 330, PP-V, 230VAC, Kst-Geh, S6		1 Stck
080330-06	Leckanzeiger VL 330, PP-V, 230VAC, Kst-Geh, VA-KV8/6		1 Stck
080330-19	Leckanzeiger VL 330, PP-V, 230VAC, Kst-Geh, PP8/6		1 Stck
081330-20	Leckanzeiger VL 330 E, PP-V, 230VAC, Kst-Geh, S6		1
081330-06	Leckanzeiger VL 330 E, PP-V, 230VAC, Kst-Geh, VA-KV8/6		

Alle Ausführungen jetzt online: shop.sgb.de

Artikelübersicht VL 230/VL 330

Komplettsets	Art.-Nr.	Bezeichnung	Euro	Menge
	103801	VL 330 (unterirdisch) Komplett-Set, MBS, je 20m PVC-Schlauch 8/4x2mm		1 Stck
	103802	VL 330 (oberirdisch) Komplett-Set, KG, MBS, je 20m PVC-Schlauch 10/6x2mm		1 Rolle

Kondensatgefäße	Art.-Nr.	Bezeichnung	Euro	Menge
	310020	Kondensatgefäß 3-fach, je 30ml, PVC-Schlauch 8/4x2mm oder 10/6x2mm		1 Stck
	310012	Kondensatgefäß, KV8/6, 40ml, MS/MAK, CU-Rohr 8/6x1mm		1 Stck

Montagebausätze (MBS)	Art.-Nr.	Bezeichnung	Euro	Menge
	190806-00	MBS VL 34-570, R1"a - S4+S6, PVC-Schlauch 8/4x2mm oder 10/6x2mm		1 Stck
	190805-00	MBS VL 34-570, R3/4"a - S4+S6, PVC-Schlauch 8/4x2mm oder 10/6x2mm		1 Stck
	190804-00	MBS VL 34-570, R1/2"a - S4+S6, PVC-Schlauch 8/4x2mm oder 10/6x2mm		1 Stck

PVC-Schlauch	Art-Nr.	Bezeichnung	Euro	Menge
	260111	PVC-Schlauch, rot, 10/6x2mm, 100-m-Rolle		1 Rolle
	260113	PVC-Schlauch, grün, 10/6x2mm, 100-m-Rolle		1 Rolle
	260115	PVC-Schlauch, klar, 10/6x2mm, 100-m-Rolle		1 Rolle

PA-Schlauch	Art-Nr.	Bezeichnung	Euro	Menge
	260517	PA-Schlauch, PN6, rot, 8/6x1mm, 100-m-Rolle		1 Rolle
	260518	PA-Schlauch, PN6, grün, 8/6x1mm, 100-m-Rolle		1 Rolle
	260519	PA-Schlauch, PN6, natur, 8/6x1mm, 100-m-Rolle		1 Rolle

VL .. E inkl. Sensor

SCAN ME

Überwachen nicht nur den Behälter, sondern mit dem dazugehörigen Schwimmerschalter zusätzlich auch Auffangräume, Dom- und Kontrollschächte sowie Pumpensümpfe.

Zusätzliche Klemmen für den Anschluss externer Signalgeber und potentialfreie Kontakte für die Alarmweitermeldung sind standardmäßig vorhanden.

VL 34 E mit Sensor

Überwachbare Behälter:
- einwandige Behälter mit Leckschutz auskleidung (VL 34 E)
- doppelwandige Behälter (VL 330 E)

mit Sensor für:
- Auffangräume und -wannen
- Dom- und Kontrollschächte

Lagergüter:
wassergefährdende Flüssigkeiten mit einem Flammpunkt > 55 °C

Schaltwerte in mbar:

Typ VL .. E	Alarm-druck	Betriebs-druck
34	> 34	< 90
330	> 330	< 450

Sonde in Auffangwanne

Artikelübersicht VL .. E

Leckanzeiger VL 34 E	Art.-Nr.	Bezeichnung	Euro	Menge
	081034S00	Leckanzeiger VL 34 E, Sensor FS (15m), 230VAC, Kst-Geh, S4+S6		1 Stck

Leckanzeiger VL 330 E	Art-Nr.	Bezeichnung	Euro	Menge
	081330S00	Leckanzeiger VL 330 E, Sensor FS (15m), 230VAC, Kst-Geh, S4+S6		1 Stck

Montagebausatz (MBS)	Art.-Nr.	Bezeichnung	Euro	Menge
	190806-00	MBS VL 34-570, R1"a - S4+S6, PVC-Schlauch 8/4x2mm oder 10/6x2mm		1 Stck

Kondensatgefäße	Art-Nr.	Bezeichnung	Euro	Menge
	310020	Kondensatgefäß 3-fach, je 30ml, PVC-Schlauch 8/4x2mm oder 10/6x2mm		1 Stck

Wir beraten wir Sie gerne bei der Auswahl des richtigen Leckanzeigers – rufen Sie uns einfach an:
0271 48964-0

VL 320-420

SCAN ME

Überwachen Batterietanks der Firma "Cemo".

VL 320-420

Typen:
VL 320-420

Überwachbare Behälter:
- Batterietanks der Fa. Cemo

Lagergüter:
wassergefährdende Flüssigkeiten mit Flammpunkt > 60 °C (für Deutschland > 55 °C gem. TRGS 509 und 751), bei denen keine explosionsfähigen Dampf-Luft-Gemische auftreten

Installation:
außerhalb von Ex-Bereichen

Gehäuse/Schutzart/Temperaturbereich:
Kunststoff / IP 30 / 0°..+40°C

Pneumatische Anschlüsse:
S4+S6 Schlauchanschlüsse für PVC-Schlauch 8/4x2 mm oder 10/6x2 mm (nur an drucklosen Behältern)

Schaltwerte in mbar:

Typ VL	Alarmdruck	Betriebsdruck
320-420	> 320	< 420

Oder besuchen Sie uns jederzeit in unserem neuen B2B-Webshop auf:
shop.sgb.de

Neuer technischer Standard

VL 255 PM

Für die Lecküberwachung von Flachbodentanks mit doppeltem Boden. Der NEUE STANDARD an Flachbodentanks! Mit Edelstahl- oder Messinganschlüssen.

Typen
VL 255 PM

Betriebsunterdruck
ca. -380 mbar

Überwachbare Behälter:
- Flachbodentanks mit doppeltem Boden aus Stahl oder Kunststoff, z. B. nach EN 14015, ehemals DIN 4119. Beständigkeit gegenüber dem Lagergut beachten!

Lagergüter:
wassergefährdende Flüssigkeiten mit einem Flammpunkt > 55° C, z. B. Heizöl, Diesel, Motorenöle

SCAN ME

VL 255 PM im neuen hochwertigen VA-Gehäuse

Neuer technischer Standard

Der neue Standard für Flachbodentanks:
- Erweiterter Einsatztemperaturbereich: **-40°C bis +60°C**
- Edelstahlgehäuse (P)
- neue SMD-Technologie und neue Pumpengeneration
- digitale Druckanzeige M
- flexible Spannungsversorgung mit 100...240 VAC oder 24 VDC

Installationsskizze VL 255 PM

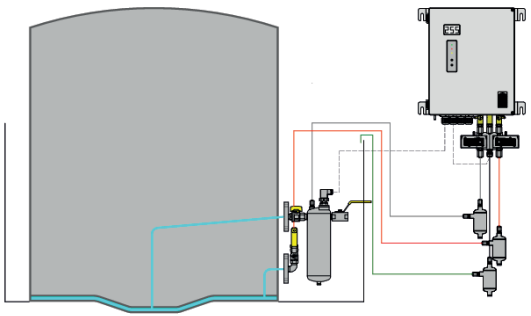

Artikelübersicht VL 255 PM
Anschlüsse in Edelstahl oder Messing

Leckanzeiger VL 255 PM	Art.-Nr.	Bezeichnung	Euro	Menge
	088256M06	Leckanzeiger VL 255 PM, VA-V, 100-240VAC|24VDC, VA-Geh, VA-KV8/6		1 Stck

Montagebausätze (MBS)	Art.-Nr.	Bezeichnung	Euro	Menge
	190690	MBS VL.., Auspuff, VA-KV8/6, VA-Rohr 8/6x1mm, im Auffangraum		1 Stck
	190693	MBS VL.., Auspuff, VA-KV8/6, VA-Rohr 8/6x1mm, im Freien		1 Stck

VA-Rohr	Art-Nr.	Bezeichnung	Euro	Menge
	421031	VA-Rohr, 1.4571, 8/6x1mm, abgelängt nach Kundenwunsch, max. 6m		1 Stck
	421033	VA-Rohr, 1.4571, 8/6x1mm, Stange à 6m		1 Stck

Leckanzeiger VL 255 PM	Art.-Nr.	Bezeichnung	Euro	Menge
	088255M04	Leckanzeiger VL 255 PM, 100-240VAC|24VDC, VA-Geh, KV8/6		1 Stck

Montagebausätze (MBS)	Art.-Nr.	Bezeichnung	Euro	Menge
	190120	MBS Flachbodentank, VL255, MS Flansch DN 25 - KV 8		
	190130	MBS Flachbodentank, VL255/VLX330, MS Gewinde 1" - KV 8		
	190691	MBS VL.., Auspuff, KV8/6, CU-Rohr 8/6x1mm, im Auffangraum		

Mehr Zubehör wie den praktischen Insektenschutz gibt es auf **shop.sgb.de**

Neuer technischer Standard

VL 255 PMMV

SCAN ME

Für warm gefahrene Flachbodentanks und Flachbodentanks mit hoch aggressiven Lagermedien wie Säuren oder Laugen.

Typen
VL 255 PMMV

Betriebsunterdruck
ca. -380 mbar

Überwachbare Behälter:
- Flachbodentanks mit doppeltem Boden aus Stahl oder Kunststoff, z. B. nach EN 14015, ehemals DIN 4119. Beständigkeit gegenüber dem Lagergut beachten!

Lagergüter:
wassergefährdende Flüssigkeiten mit einem Flammpunkt > 55° C, z. B. Heizöl, Diesel, Säuren und Laugen

VL 255 PMMV im hochwertigen VA-Gehäuse mit geschützten Magnetventilen

Installationsskizze VL 255 PMMV:

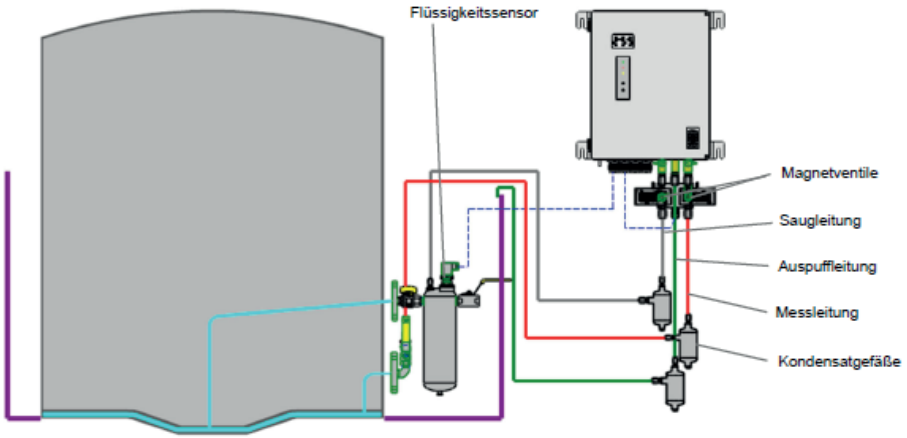

> Behälter nach DIN 4119 bzw. EN 14015

Der neue Standard bei der Flachbodenbehälter-Überwachung

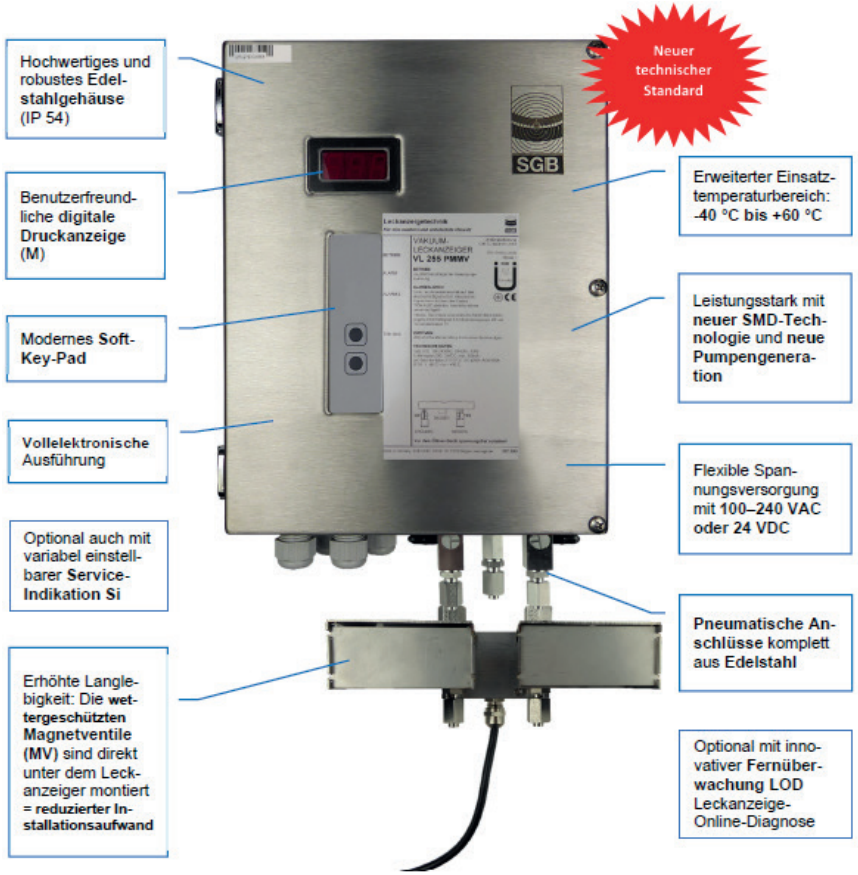

! Ein Klasse-I-Leckanzeigesystem nach EN 13160:
Jedes Leck - egal, in welcher Wandung -, wird durch einen optischen und akustischen Alarm angezeigt, bevor die gelagerte Flüssigkeit (Lagergut) in die Umwelt gelangen kann.
Damit erfüllt der VL 255 PMMV die höchsten Sicherheitsanforderungen im Umwelt- und Gewässerschutz nach europäischer Norm!

Artikelübersicht VL 255 PMMV

Leckanzeiger VL 255 PMMV	Art.-Nr.	Bezeichnung	Euro	Menge
	084256M11	Leckanzeiger VL 255 PMMV, VA-V, 100-240VAC|24VDC, VA-Geh, VA-BV6/4		1 Stck

Magnetventilbausatz	Art.-Nr.	Bezeichnung	Euro	Menge
	190290	Magnetventilbausatz unterhalb LAZ, VA-V, MV Saug+ Mess (24VDC), VA-KV8/6		1 Stck

Service-Indikation	Art.-Nr.	Bezeichnung	Euro	Menge
	104852	Aufpreis Service-Indikation, Ausführung Si (1-63 Monate)		1 Stck

Montagebausätze (MBS)	Art.-Nr.	Bezeichnung	Euro	Menge
	190300	MBS VL..MV, Flansch DN 25-KV8, mit Sonde V4A, für Tanks nach DIN 4119		1 Stck
	190693	MBS VL.., Auspuff, VA-KV8/6, VA-Rohr 8/6x1mm, im Freien		1 Stck
	190690	MBS VL.., Auspuff, VA-KV8/6, VA-Rohr 8/6x1mm, im Auffangraum		1 Stck

VA-Rohr	Art-Nr.	Bezeichnung	Euro	Menge
	421031	VA-Rohr, 1.4571, 8/6x1mm, abgelängt nach Kundenwunsch, max. 6m		1 Stck
	421033	VA-Rohr, 1.4571, 8/6x1mm, Stange à 6m		1 Stck

Insektenschutz	Art.-Nr.	Bezeichnung	Euro	Menge
	190699-06	Insektenschutz f. Ausfpuffsleitungsende KV 8, VA, 8 mm Klemmringverschr.		1 Stck

VL 570

SCAN ME

Für doppelwandige liegende zylindrische Behälter, Wannen etc.

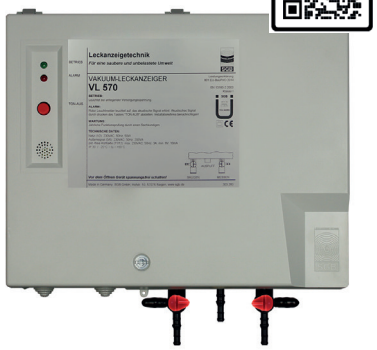

VL 570

Optionale Ausstattung:

P: wetterfestes Gehäuse
M: digitale Druckanzeige
S: Serviceanzeige (festes 12 Monats-intervall)
Si: Serviceindikation (Intervall einstellbar 1-63 Monate)
LE: Fernüberwachung LOD mit Ethernet-modul (z.B. VL 570 PM)

Überwachbare Behälter:

- max. Flüssigkeitsdruck auf Tanksohle <= 540 mbar
- mit max. innerem Überlagerungsdruck von 500 mbar
- Überwachungsraum unterdruckfest bis -900 mbar

Lagermedien:
wassergefährdende Flüssigkeiten mit einem Flammpunkt > 55 °C, bei denen keine explosionsfähigen Dampf-Luft-Gemische auftreten

Installation:
außerhalb von Ex-Bereichen

Gehäuse / Schutzart / Temperaturbereich:
Kunststoff / IP 30 / -0 °C .. +40 °C
Edelstahl / IP 54 / -40 °C .. +60 °C

Schaltwerte in mbar:

Typ VL	Alarmdruck	Betriebsdruck
570	> -570	< -700

Pneumatische Anschlüsse:
S4+S6: Schlauchanschlüsse für PVC-Schlauch 8/4x2 mm oder 10/6x2 mm (nur drucklose Behälter)
QV8/6: Quickverschraubungen für PA-Schlauch 8/6x1 mm (Behälter bis zu 500 mbar Überdruck)
KV8/6: Klemmringverschraubungen für CU-Rohr 8/6x1mm oder PA-Schlauch 8/6x 1mm (Behälter bis zu 500 mbar Überdruck)
PP8/6: Polypropylenverschraubung für PA-Schlauch 8/6x1mm oder PTFE-Schlauch 8/6x1mm (Behälter bis zu 500 mbar Überdruck)

Mehr zu Optionen und Zubehör gibt es auf **shop.sgb.de**

Neuer technischer Standard

VL 570 PMMV

SCAN ME

Komplett in Edelstahl ausgeführt! Für die Lecküberwachung von Behältern mit inneren Überlagerungsdrücken, warm gefahrenen Behältern, Flüssigkeiten mit hohen Dichten und/oder aggressiven Lagermedien wie Säuren oder Laugen!

Betriebsunterdruck
ca. -700 mbar

Optionale Ausstattung:
Si: Serviceindikation
LE: Fernüberwachung LOD mit Ethernetmodul

Überwachbare Behälter:
- Maximaler Flüssigkeitsdruck auf Tanksohle <= 540 mbar
- mit max. innerem Überlagerungsdruck von 500 mbar
- mit Magnetventilen für max. innere Überlagerungsdrücke von 25 bar
- Überwachungsraum unterdruckfest bis -900 mbar

Lagermedien:
wassergefährdende Flüssigkeiten mit einem Flammpunkt > 55° C, z. B. Heizöl, Diesel, Säuren und Laugen

Installation:
außerhalb von Ex-Bereichen

Gehäuse / Schutzart / Temperaturbereich:
Edelstahl / IP 54 / -40 °C .. +60 °C

Pneumatische Anschlüsse:
VA-KV8/6: Edelstahl-Klemmringverschraubung für Edelstahl-Rohr 8/6x1 mm oder PA-Schlauch 8/6x1 mm

VL 570 PMMV im hochwertigen VA-Gehäuse mit geschützten Magnetventilen (MV)

Vorteile & Bedienkomfort durch:
> Temperaturbereich Leckanzeiger: jetzt **-40°C…+60°C**
> Edelstahlgehäuse (P)
> neue SMD-Technologie und neue Pumpengeneration
> digitale Druckanzeige (M)
> flexible Spannungsversorgung 100…240 VAC oder 24 VDC
> Lagerguttemperatur bis 100°C standardmäßig; höher auf Anfrage
> wettergeschützte Magnetventile (MV)
> reduzierter Installationsaufwand durch Platzierung der MV unterhalb des Leckanzeigers

Der neue Standard bei der Behälter-Überwachung

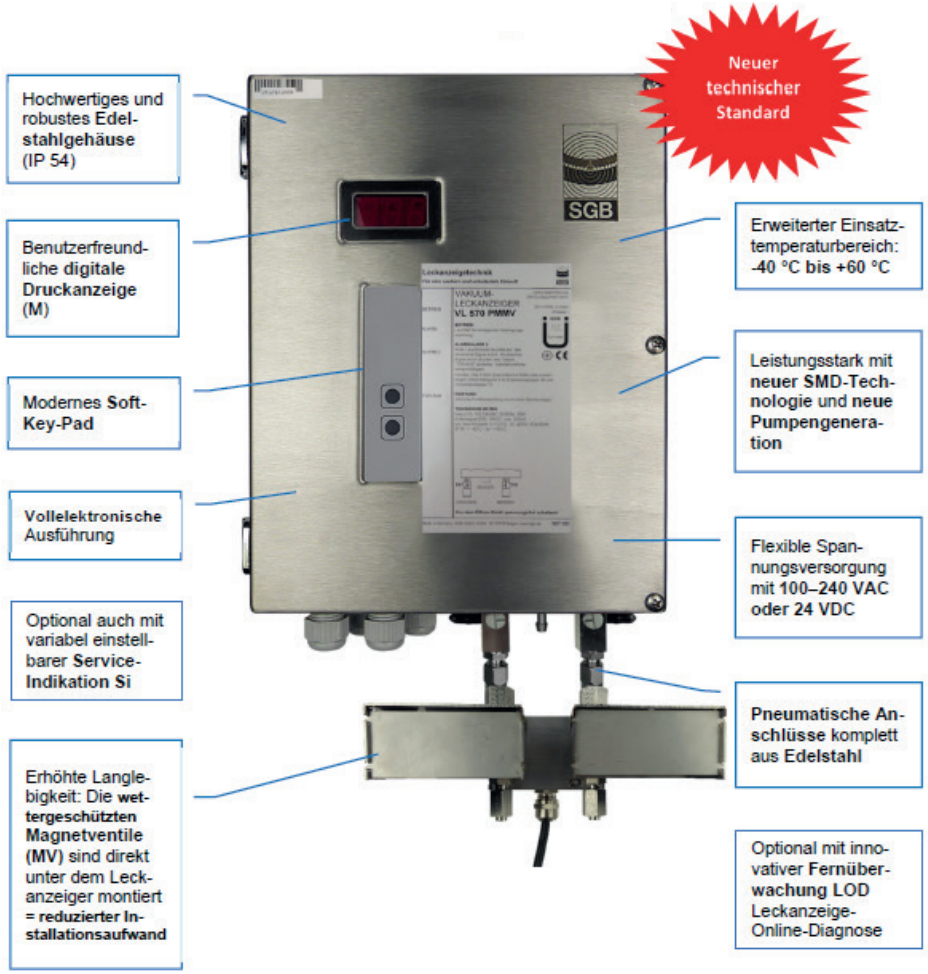

! Ein Klasse-I-Leckanzeigesystem nach EN 13160: Jedes Leck - egal, in welcher Wandung -, wird durch einen optischen und akustischen Alarm angezeigt, bevor die gelagerte Flüssigkeit (Lagergut) in die Umwelt gelangen kann. Damit erfüllt der VL 570 PMMV die höchsten Sicherheitsanforderungen im Umwelt- und Gewässerschutz nach europäischer Norm!

shop.sgb.de
Jetzt online anfragen!

Installationsschemata VL 570 PMMV

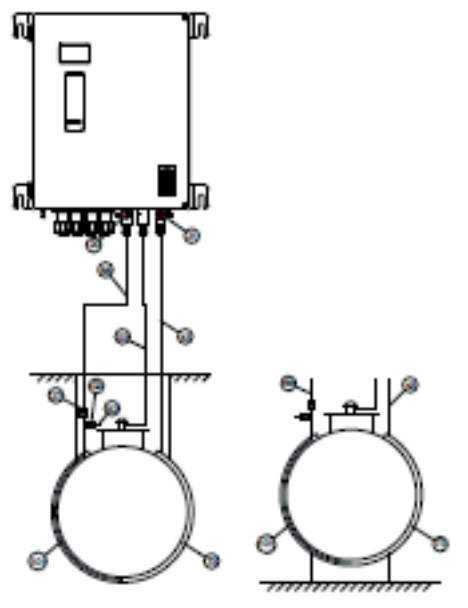

Liegend zylindrischer Tank mit LAK und Saugleitung zum Tiefpunkt

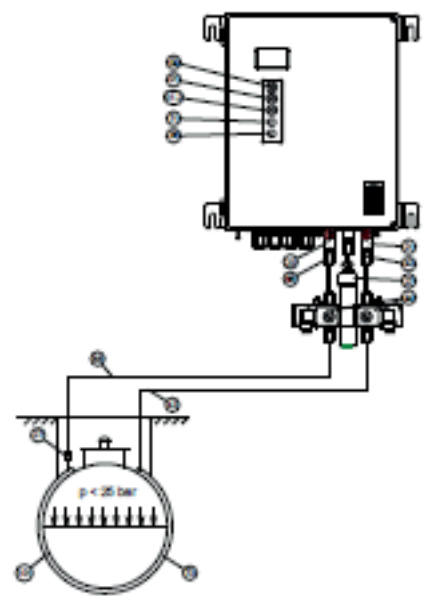

Druckbehälter

Gerne beraten wir Sie bei der Auswahl des richtigen Leckanzeigers – rufen Sie uns einfach an:
0271 48964-0

Oder besuchen Sie uns jederzeit in unserem neuen B2B-Webshop auf:
shop.sgb.de

Artikelübersicht VL 570 PMMV

Leckanzeiger VL 570 PMMV	Art.-Nr.	Bezeichnung	Euro	Menge
	084571M1	Leckanzeiger VL 570 PMMV, VA-V, 100-240VAC|24VDC, VA-Geh, VA-BV6/4		1 Stck

Magnetventilbausatz	Art.-Nr.	Bezeichnung	Euro	Menge
	190290	Magnetventilbausatz unterhalb LAZ, VA-V, MV Saug+ Mess (24VDC), VA-KV8/6		1 Stck

Service-Indikation	Art.-Nr.	Bezeichnung	Euro	Menge
	104852	Aufpreis Service-Indikation, Ausführung Si (1-63 Monate)		1 Stck

Montagebausätze (MBS)	Art.-Nr.	Bezeichnung	Euro	Menge
	190305	MBS VL..MV, 1"-KV8, m. Sonde, V4A, für Tanks nach DIN 66ff		1 Stck
	190693	MBS VL.., Auspuff, VA-KV8/6, VA-Rohr 8/6x1mm, im Freien		1 Stck

VA-Rohr	Art-Nr.	Bezeichnung	Euro	Menge
	421031	VA-Rohr, 1.4571, 8/6x1mm, abgelängt nach Kundenwunsch, max. 6m		1 Stck
	421033	VA-Rohr, 1.4571, 8/6x1mm, Stange à 6m		1 Stck

Insektenschutz	Art.-Nr.	Bezeichnung	Euro	Menge
	190699-06	Insektenschutz f. Ausfpuffsleitungsende KV 8, VA, 8 mm Klemmringverschr.		1 Stck

Jetzt auch mit Ethernet-Datenübertragung
• 100 % Sicherheit
• 0 % laufende Kosten für 5 Jahre

Fernüberwachung LOD

SCAN ME

Die Fernüberwachung LOD (= Leckanzeige-Online-Diagnose) realisiert erstmals eine sichere und kontinuierliche Fernüberwachung eines Leckanzeigers. Sämtliche Betriebszustände werden erfasst, selbsttätig alle 24 Stunden an den LOD-Server übermittelt und dort analysiert. Alarmmeldungen werden sofort vom LOD-System registriert, wiederholt gemeldet und erst nach Beheben der Ursache vor Ort gelöscht. Die ordnungsgemäße Betriebsbereitschaft des Leckanzeigers unterliegt somit einer täglichen Überprüfung.

Jeder Alarm wird sofort an das System übertragen und führt unmittelbar und automatisch zu einer Benachrichtigung vorgegebener Adressaten per E-Mail (ETH) oder E-Mail/SMS (GSM).

! Die Überwachung aller angebundener Leck anzeiger wird erheblich sicherer, denn nicht mehr möglich sind:
- ein verspätetes Erkennen von Alarmmeldungen um Tage oder Wochen,
- das Ignorieren anstehender Alarme und
- die Manipulation der Meldeeinrichtungen.

Übertragene Daten im Überblick:
- Tägliche Meldung zur Feststellung der Betriebsbereitschaft des Leckanzeigers
- aktueller Druck im System
- Alarm bei Druckverlust
- Dichtheit der Gesamtanlage (Leckanzeiger und Überwachungsraum)
- Trockenfilterverbrauch für Serviceanforderung
- Häufigkeit des Pumpenlaufs und Gesamtlaufzeit der Pumpe für Serviceanforderung
- Fehlfunktion der Magnetventile (bei bestimmten Vakuum-Leckanzeigern)
- Ansprechen des internen Sensors (Sonde oder ZD)
- Generelle Fehler in der Elektronik
- Status eines zusätzlichen digitalen Sensors (sofern am Datentransfermodul angeschlossen)
- Ausgabewert eines zusätzlichen, analogen 4-bis-20-mbar-Sensors (sofern am Datentransfermodul angeschlossen)
- Ansteuerung eines potentialfreien Kontaktes möglich (SGB-Telemetrie)

Besonders geeignet für
- **abgelegene, selten oder schwer zugängliche Installationen**
- **mannlose Tankstellen**
- **Netzersatzanlagen**

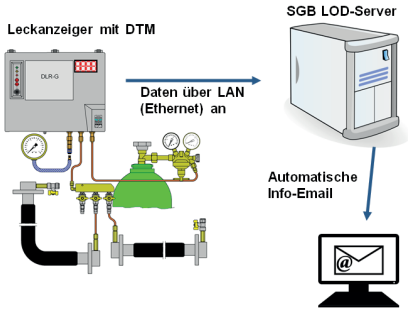

Service

Personalisierte Typenschilder:
Gerne fertigen wir für Sie bzw. Ihre Kunden individualisierte Typenschilder. Dabei können wir sowohl ein Kunden-Logo als auch die Kunden-Anschrift aufnehmen.

Seminare:
Die Auswahl, der Aufbau und die Inbetriebnahme von Leckanzeigern ist aufgrund der Vielzahl an Füllgütern, Behältern, Leckanzeigern und deren differenzierten Einsatz nicht immer einfach. Bei den Leckanzeigern steht oft eine größere Zahl unterschiedlicher Druck- und Vakuum-Leckanzeiger zur Auswahl. Besonders für „Neulinge“ ist es schwierig, den Überblick zu behalten, wann welcher Leckanzeiger benötigt wird und wie er in Betrieb genommen werden muss.

Hier hilft unser Seminar - mit fundierten Hintergrundinfos und vielen praktischen Demonstrationen!

Die aktuellen Termine, weitere Informationen und Kontaktmöglichkeiten finden Sie im Internet: **www.sgb.de/seminare**

SCAN ME

Aus dem Inhalt:
- gesetzlicher Hintergrund
- Technik und Funktionsweise der Leckanzeiger
- überwachbare Behälter und Flüssigkeiten
- Einsatzgebiete und Einsatzgrenzen
- Montage, Wartung und Prüfung
- Vorstellung wesentlicher Produkte

Kontakt und Impressum

SGB GmbH
Hofstr. 10
57076 Siegen

T 0271 48964-0
E sgb@sgb.de
W www.sgb.de

Alle Angaben ohne Gewähr,
Stand 09/2020, © SGB GmbH